IAF 0606

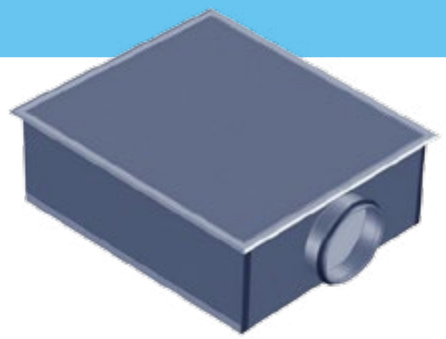

- *Diffuseur à déplacement d'air*
- *Montage encastré en plancher technique*
- *Avec plénum à raccordement horizontal circulaire*
- *IAF 0606 H adapté au système VAV*

Plage de débit	Delta Froid maxi
100 à 300 m³/h	6 °C en confort et 8 °C en industrie

DESCRIPTIF

Le diffuseur de sol IAF 0606 a été développé pour être inséré dans les planchers supportant les passages avec de fortes charges (ponctuellement 150 kg). Utiliser principalement dans les planchers techniques de plateaux, de bureaux et locaux onduleurs. Permet une température plus basse dans la zone occupée et d'évacuer la charge thermique par effet de stratification.

- Diffuseur à déplacement d'air encastrable pour faux plancher **IAF 0606**
- Plaque de plancher perforé et renforcé en tôle d'acier dimensions 600 × 600
- Revêtement par poudre peint couleur RAL 9011 (brillant)
- Tôle de répartition avec buses en matière plastique) lames directrices
- Plénum en tôle galvanisé avec virole circulaire Ø 200 mm

Option :

- Peinture par traitement poudre synthétique suivant RAL au choix

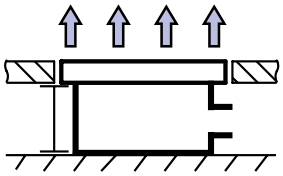

DIMENSIONS en mm

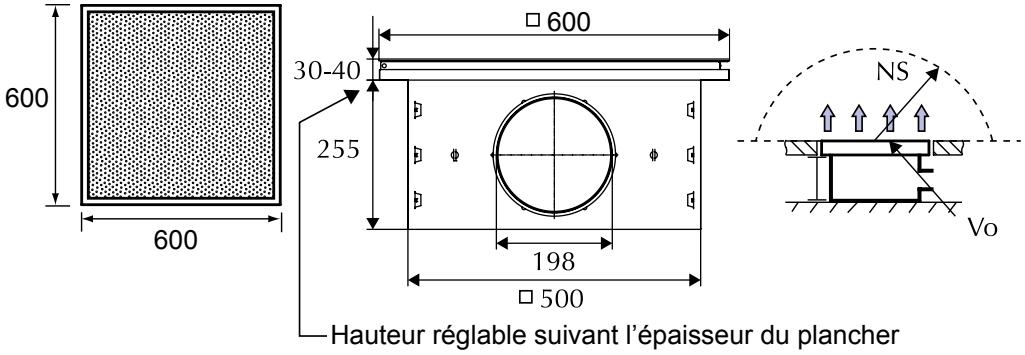

CARACTÉRISTIQUES TECHNIQUES

IAF 0606		Débit en m³/h					
		100	150	200	250	300	350
600 × 600	Vo	0,09	0,14	0,19	0,24	0,28	0,33
	Zone NS (Δt -3 °C)	0,4	0,6	0,7	0,9	1,1	1,3
	Zone NS (Δt -6 °C)	0,6	0,9	1,2	1,5	1,8	2,2
	ΔP	2	2,5	4	7	10	15
	Lw(A)	< 20	< 20	22	28	33	36

Vo : vitesse de sortie d'air par rapport à la surface brute de la partie active
Δt = différence de T °C entre l'air soufflé et l'air ambiant
Zone NS : zone de non séjour avec vitesse d'air > 0,2 m/s
ΔP : perte de charge en pascal
Lw(A) : niveau de puissance acoustique

TARIFS

Désignation	Code
IAF 0606	076160
Plénum	076161

Accessoires

Conduit circulaire	Régulateur RDR	Registre	Débit variable	CTA	Silencieux circulaires
p.46	p. 25	p. 39	p. 34	p. 401	p. 535