Épurateur d'air autonome

MF



Filtre mobile pour les fumées de soudage et les poussières plus légères sur les postes de travail temporaires.

Le filtre a un haut degré de purification et une grande capacité d'aspiration avec un ventilateur de 0,75 kW. MF est équipé d'un système d'extraction par points Fumex PR 2000-160 alt. PR 3000-160 et se déplace facilement dans une pièce grâce à quatre roues pivotantes faciles à rouler.

Pour filtrer l'air chargé de gaz, un filtre à charbon est disponible en accessoire.

ATiB
Lindab Group
www.atib.fr · contact@atib.fr

INFORMATIONS
NON CONTRACTUELLES

20 NOVEMBRE 2026

Épurateur d'air autonome

MF

DIMENSIONS en mm

Le filtre à fumées de soudage **MF** est un outil pratique pour les chantiers temporaires.

Ce filtre mobile **MF** offre un haut niveau de filtration et une grande capacité d'aspiration. Il est équipé d'un bras d'aspiration (PR) à ressort à gaz, d'une longueur de 2 ou 3 mètres.

La surface lisse à l'intérieur du bras d'aspiration contribue à réduire le risque d'obstruction des conduits. Tous les réglages nécessaires peuvent être effectués facilement depuis l'extérieur.

Des cartouches filtrantes au charbon pour l'air mélangé à des gaz sont disponibles sur demande.

Le filtre est facilement manœuvrable grâce à ses quatre roues pivotantes.

N.B. ! Le filtre portable n'est pas destiné à l'aspiration de liquides !

Capacité d'aspiration : environ 1 200 m³/h avec un bras PR de Ø 160 mm.

Le filtre **MF** est livré avec un câble et une fiche pour un raccordement monophasé 230 V ~, ou bien monophasé 115 V ~.

Deux options différentes sont disponibles : le MF 2000 avec un PR 2000-160 ou le MF 3000 avec un PR 3000-160.

DIMENSIONS en mm

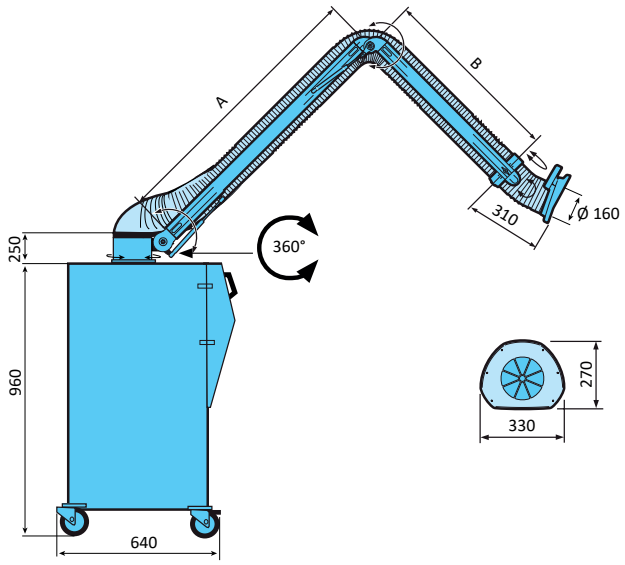

Référence :	A (mm)	B (mm)	Ø (mm)	Poids (kg)
MF 2000	950	490	160	67
MF 3000	1450	990	160	69

CARACTÉRISTIQUES

Performance
Capacité
Environ 1 200 m³/h avec un bras PR de Ø 160 mm

Puissance du moteur
0,75 kW, 2 800 tr/min, monophasé 230 V~ 50 Hz ou monophasé 115 V~ 60 Hz

Filtre
Norme relative aux filtres
>98 % selon le cahier des charges
Accessoire de filtre
Filtre à charbon
Zone de filtrage
14m²

Chambre de filtration
Hauteur x Largeur x Profondeur
960 × 470 × 640 mm

Tuyau
Qualités
Ininflammable, adapté aux fumées de soudage et aux gaz de combustion
TPlage de température
de -10 °C à +90 °C

Ressort à gaz
Température de fonctionnement
+20°C

Plage de températures
de -40 °C à +90 °C

Autres
Traitement de surface des pièces en tôle
Peinture en poudre

Poids
67 kg

Porte-filtre
Fabriqué en tôle d'acier thermolaquée, équipé de quatre roulettes pivotantes (dont deux blocables).

Filtre
Filtre à cartouche, 2 couches, ignifuge

Accessoires
Filtre à charbon.

Tuyau
Fabriqué à partir d'un ressort hélicoïdal entièrement intégré dans un tissu en polyamide enduit de PVC.

Conception de la livraison
Livré avec câble et prise.

11 rue Jean Mermoz · 44980 Ste Luce/Loire
Tél : **02 51 85 09 49**