Batterie terminale rectangulaire eau glacée

DCW

REFROIDISSEURS D'AIR (À EAU)

- Le refroidisseur d'air est monté à l'extérieur de l'unité.
- Le carénage de la section de refroidissement correspond à celui de l'unité : tôles d'acier galvanisé avec isolation interne en laine minérale d'une épaisseur de 45 mm.
- La section de refroidissement est équipée d'un séparateur de gouttes et d'un bac de récupération (l'emplacement du bac de récupération indique si l' unité est à gauche ou à droite. Le réchauffeur de gauche est illustré sur la photo).
- La commande du refroidisseur est intégrée au système de régulation automatique de l'unité.
- Eau 7/12 °C.
- Température de l'air à l'entrée/à la sortie : 30/18 °C.



ATiB Lindab Group
www.atib.fr · contact@atib.fr

INFORMATIONS
NON CONTRACTUELLES
20 NOVEMBRE 2026

Batterie terminale rectangulaire eau glacée

DCW

CARACTERISTIQUES

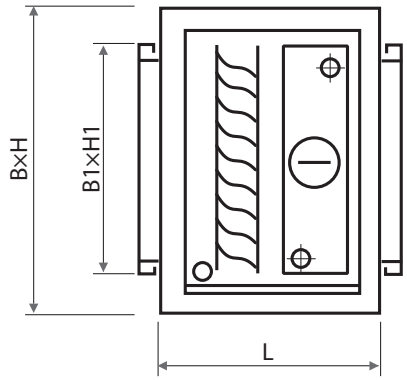

Type	Débit d'air soufflé en m³/h	Puissance kW	Perte de charge Pa*	Perte de charge du fluide kPa	L × H × P en mm	B1 × H1 mm	Raccords de tuyaux	Poids en kg	Côté raccordement	Code
DCW-0,2-1	200	0,9	9	7,3	450×400×390	300x200	1/2"	27	R	1003882
									L	1009626
DCW-0,4-3	400	1,8	19	12,8	505×550×390	300x400	1/2"	33	R	765300001
									L	765300031
DCW-0,5-3	500	2,3	17	22,4	600×550×390	400x300	1/2"	35	R	765300063
									L	765300058
DCW-0,7-5	700	3,2	15	7,4	705×610×390	500x400	1/2"	42	R	765300003
									L	765300033
DCW-0,9-6	900	3,9	21	2,2	705×610×390	500x400	3/4"	45	R	765300005
									L	765300035
DCW-1,2-8	1200	5,3	35	3,8	705×610×390	500x400	3/4"	45	R	765300007
									L	765300037
DCW-1,4-9	1400	6,1	47	5,1	705×610×390	500x400	3/4"	45	R	765300029
									L	765300030
DCW-1,6-11	1600	7	50	6,9	755×610×420	500x400	3/4"	46	R	765300009
									L	765300039
DCW-2,0-13	2000	8,9	46	12,4	920×610×420	700X400	3/4"	57	R	765300025
									L	765300041
DCW-2,5-17	2500	11,7	59	4,9	1080×670×420	800x400	1"	65	R	765300013
									L	765300043
DCW-3,0-20	3000	14	87	6,9	1080×670×420	800x400	1"	69	R	765300015
									L	765300045
DCW-4,0-27	4000	18,8	90	10,5	1220×730×420	900x500	1"	82	R	765300017
									L	765300047
DCW-4,5-30	4500	21,4	92	20,7	1220×790×420	900x600	1"	87	R	765300019
									L	765300049
DCW-7,0-47	7000	30,9	87	12,6	1500×790×420	1200x600	1 1/2"	105	R	765300053
										765300054

11 rue Jean Mermoz · 44980 Ste Luce/Loire
Tél : **02 51 85 09 49**