Potentiomètre

MTP-X10K-NA

Le potentiomètre MTP-X10K-NA a été développé pour contrôler les équipements nécessitant un signal de commande continu. La tension d'alimentation est comprise entre 0 et 12 VCC. La tension de sortie souhaitée est ajustée progressivement de 0 à la tension d'alimentation (Us) par un bouton rotatif. Il est équipé d'un commutateur (contact sec) pour la télécommutation Marche/Arrêt d'équipement externe.



ATiB
Lindab Group
www.atib.fr · contact@atib.fr

INFORMATIONS
NON CONTRACTUELLES
19 OCTOBRE 2026

Potentiomètre

MTP-X10K-NA

CARACTÉRISTIQUES PRINCIPALES

- Contrôle continu de la tension de sortie
- Tension de sortie réglable en continu de 0 à Us par bouton rotatif
- Un commutateur (contact sec) pour la télécommutation Marche / Arrêt de l'équipement externe
- Enceinte anti-éclaboussures
- Montage encastré ou en saillie

CARACTÉRISTIQUES TECHNIQUES

Alimentation (Us)	max. 12 VCC / 1 mA	
Sortie	0—Us	
Classement du commutateur	4 A / 250 VCA 10 A / 12 VCC	
Norme de protection	IP44 / IP54 (selon EN 60529)	
Conditions d'ambiance	Température	0—50 °C
	Humidité relative	< 95 % Hr (sans condensation)

CÂBLAGE ET RACCORDEMENTS

Us	Alimentation (0—12 VCC)
+	Tension de sortie (0—Us)
-	Masse
	Commutateur (contact sec) pour la télécommutation marche / arrêt d'équipement externe
Raccordements	Raccordements Section des fils: max. 2,5 mm2

DOMAINE D'UTILISATION

- Applications où un signal de commande DC est nécessaire
- Conçu pour usage intérieur

NORMES

- Directive basse tension 2006/95/EC:
- Directive WEEE 2012/19/EU
- Directive RoHs 2011/65/EU



Potentiomètre

MTP-X10K-NA

EMBALLAGE

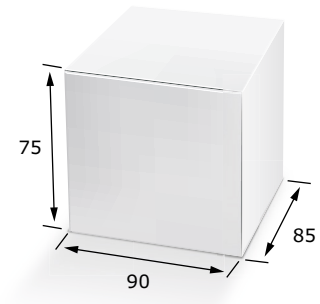

Code d'article	Emballage	Longueur [mm]	Largeur [mm]	Hauteur [mm]	Poids net	Poids brut
MTP-X10K-NA	Unité (1 pc.)	95	85	70	0,15 kg	0,17 kg
	Carton (10 pcs.)	492	182	84	1,47 kg	1,88 kg
	Boîte (60 pcs.)	590	380	280	8,82 kg	11,84 kg

FIXATION ET DIMENSIONS

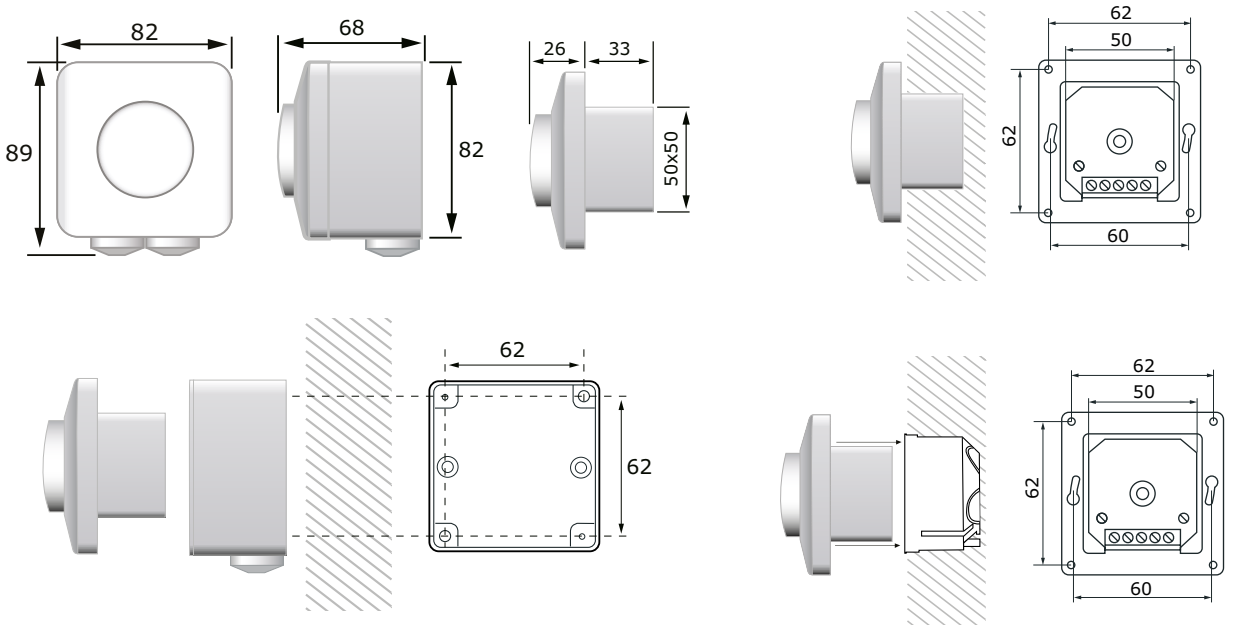

11 rue Jean Mermoz · 44980 Ste Luce/Loire
Tél : **02 51 85 09 49**