DIFFUSEUR CONTRE-MARCHE RECTANGULAIRE

DRG

- Diffuseur d'amphithéâtre pour installation au sol
- Type de diffusion fixe
- Installation facile
- N'exige aucun entretien
- Nettoyable
- Convient également comme diffuseur mural classique en partie haute
- Couleur standard Noir RAL 9005
  - 5 autres couleurs standard
  - Autres couleurs sur demande

FÉV. 2019

SOUS RÉSERVE DE MODIFICATION SANS PRÉAVIS

AÉRAULIQUE · THERMIQUE · INDUSTRIE · BÂTIMENT
11 rue Jean Mermoz BP 28103 · 44981 Ste Luce/Loire Cedex · Tél : **02 51 85 09 49** · Fax : 02 40 25 76 66 · **www.atib.fr** · contact@atib.fr

DRG

Installation

Taille de l'ouverture: voir l'abaque de dimensionnement. Placer le cadre de montage dans l'ouverture et visser ses petits côtés dans le mur. Introduire la façade du diffuseur dans le contre-cadre. Figure 2.

Équilibrage

Nous recommandons d'utiliser l'espace derrière/sous le diffuseur d'air comme chambre de pression. Installer un registre de mesure et d'équilibrage de type CRM sur le raccord de la chambre de pression. Voir Figure 3.

Maintenance

Si nécessaire, nettoyer le diffuseur à l'eau tiède additionnée de détergent pour vaisselle, ou à l'aspirateur avec l'accessoire brosse. Voir Figure 3.

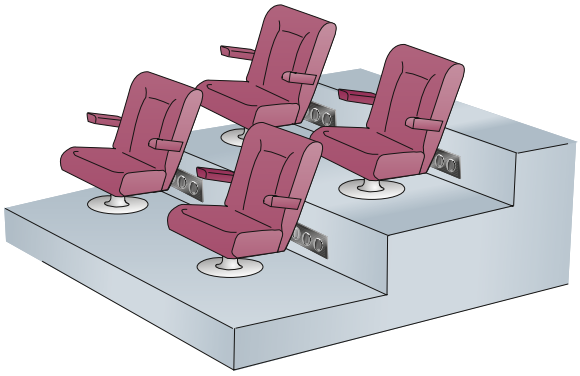

Figure 1. Installation du DRG.

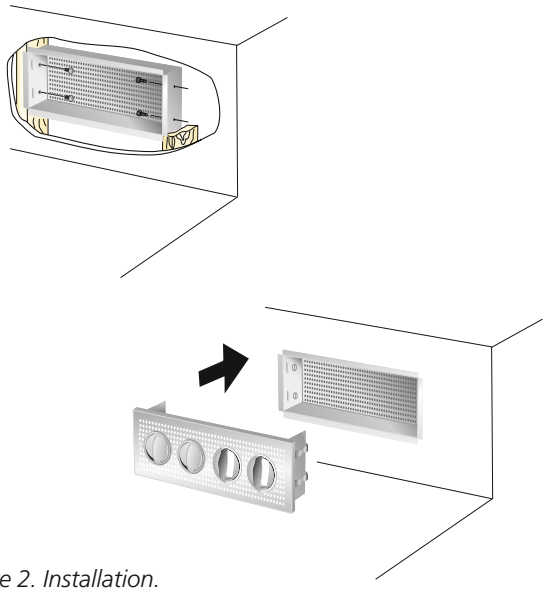

Figure 2. Installation.

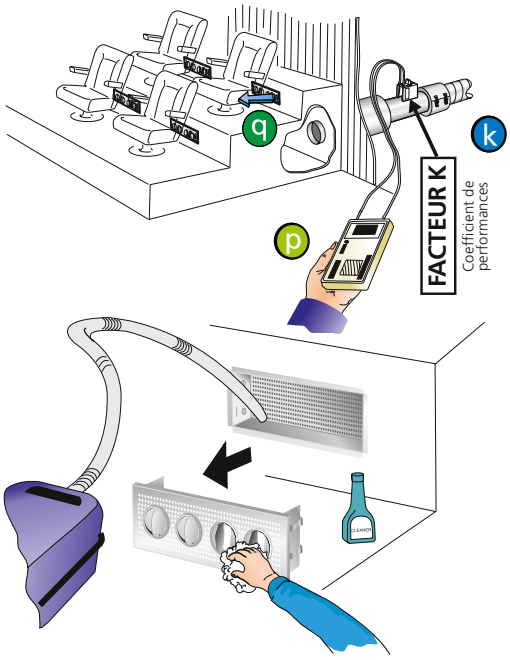

$$q = k \cdot \sqrt{p}$$

$$p = \left(\frac{q}{k}\right)^2$$

q = débit d'air diffusé l/s
p = la pression pendant le réglage (Pa)
k = coefficient k

Figure 3. Équilibrage. Maintenance.

Dimensions et poids

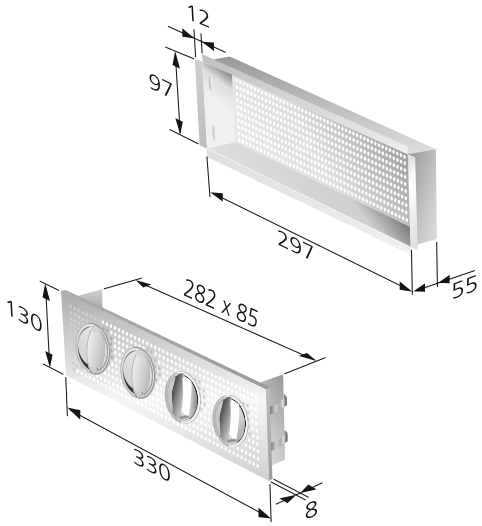

Figure 4. DRG avec cadre de montage.
Dimensions d'encastrement = 300 x 100 mm.
Poids: 1,1 kg