GAD-AG Rectangulaire

- *Ailettes dans l'épaisseur du cadre lors de l'ouverture*
- *Équipé de butées silencieuses (joint mousse)*
- *Faible perte de charge*

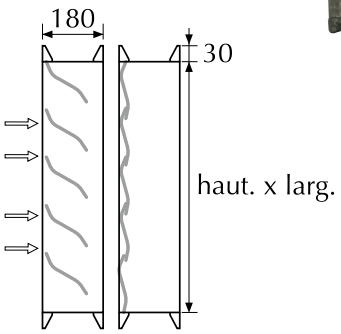

DESCRIPTIF

- Clapet anti-retour rectangulaire **GAD-AG**
- Cadre en acier galvanisé équipé à chaque extrémité d'un profil métu 30 mm (fixation par boulons non fournis aux 4 angles)
- Ailettes mobiles en aluminium anodisé épaisseur 1,5 mm, équipées de butées silencieuses (joint mousse)
- Axe en inox
- Vitesse recommandée pour ouverture comprise entre 2 et 4,5 m/s (maxi 6 m/s)
- Fonctionne par gravité (montage vertical)

TARIFS

Haut mm	larg. mm	200	300	400	500	600	700	800	900	1000	1100	1200	1400
200	Code	072443	071622	071621	071628	072444	072445	072446	072447	072448	072449	072450	072451
300	Code	072455	071623	071624	071629	071632	071634	072456	072457	072458	072459	072460	072461
400	Code	072465	072466	071625	071630	071633	072467	071637	072468	071640	072469	071643	072470
500	Code	072473	072474	072475	071631	072476	072477	071638	072478	072479	072480	072481	071644
600	Code	072485	072486	071626	072487	072488	072489	072490	072491	072492	072493	072494	072495
700	Code	072499	071663	071664	071665	071666	071635	071667	071668	071641	071669	071670	071671
800	Code	071675	071676	071677	071678	071679	071680	071639	071682	071683	071684	071685	071686

CAR Circulaire

- *Évite l'entrée d'air extérieur dans les locaux en cas d'arrêt du ventilateur*
- *Montage par simple emboîtement à l'int. du conduit*
- *Étanchéité assurée par joint mousse*
- *Montage horizontal ou vertical (ouverture du volet vers le haut)*

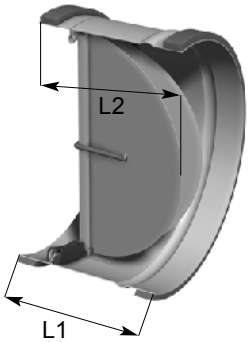

DESCRIPTIF

- Clapet anti-retour circulaire **CAR**
- Réalisé en acier galvanisé avec volets en alu. montés sur ressorts
- Équipé de joint pour assurer l'étanchéité lors de la fermeture et de joint mousse pour l'étanchéité du réseau
- Fonctionnement correct avec de l'air propre à température ambiante pour des vitesses comprises entre 3,5 à 10 m/s

TARIFS

Désignation	Ø d mm	L1 mm	L2 mm	Code
CAR 125	121	49	63	010421
CAR 160	155	66	81	010423
CAR 200	195	72	93	010425
CAR 250	247	120	145	010426
CAR 315	312	160	178	010427
CAR 355	352	160	198	010428
CAR 400	397	160	223	010429

Accessoires

Conduits circulaires

p. 25

Conduits rectangulaires
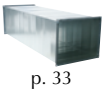
p. 33

Silencieux OPTIMUM

p. 618

Silencieux SONIE R

p. 623

Grille acoustique

p. 625